WYLOT KOLEKTORA WEDŁUG KPED 02.16

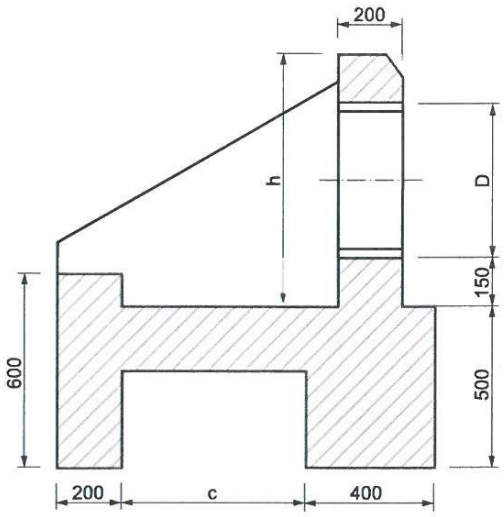

WIDOK OD CZOŁA

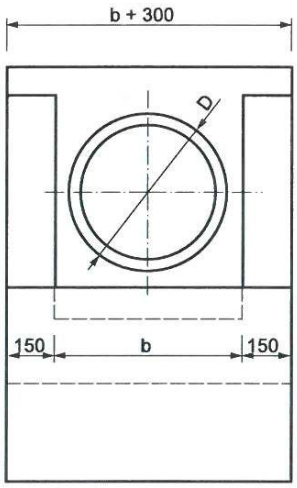

WIDOK Z GÓRY

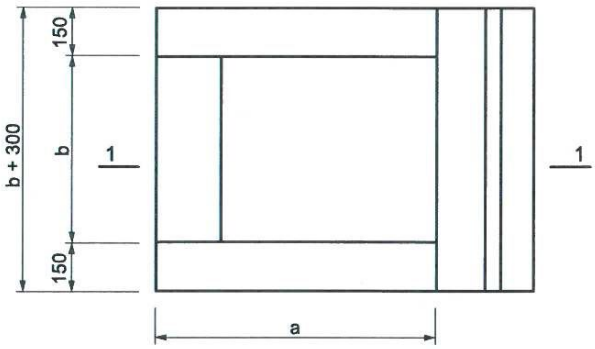

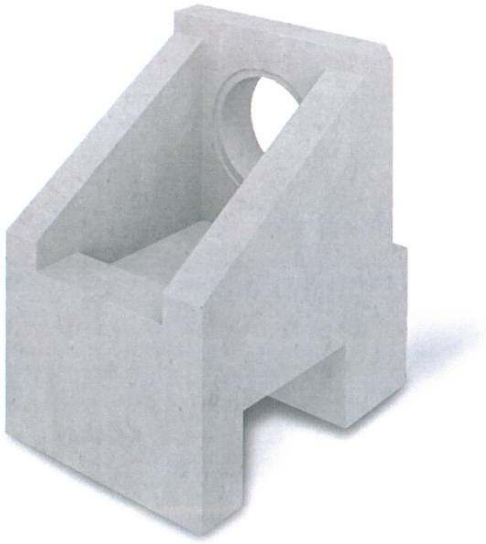

KRATA ZEBEZPIECZAJĄCA

Z prętow fi 14mm . połączenia spawane

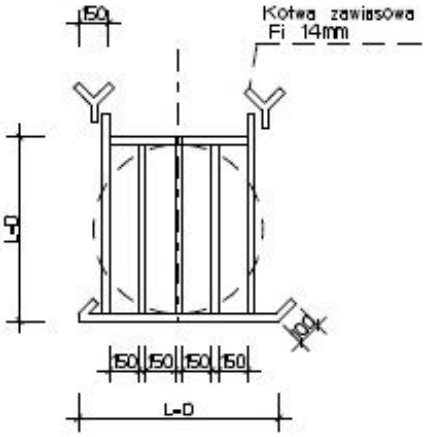

"SKALA" BIURO PROJEKTÓW I NADZORÓW *Nowa Kopernia 1A* *67-300 Szprotawa*		*mgr inż. Daniel Sadowski*			
Nazwa projektu i adres inwestycji : **„BUDOWA DROGI P.POŻ NR 21 POD BULIN-MIROCIN W ODDZ. 204K LEŚNICTWA MIROCIN"**					
Tytuł rys. : **WYLOT W1, W2**		Skala: **SCHEMAT**		Branża : **Drogowa**	
		Nr uprawnień	Specjalność	Podpis	Data:09.2018
Projektant:	mgr inż. Mateusz Mokwiński	LBS/0012/POOD/10	drogowa		Nr rysunku :
					6
Opracował:	mgr inż. Daniel Sadowski	49 / 03 / ZG	drogowa		